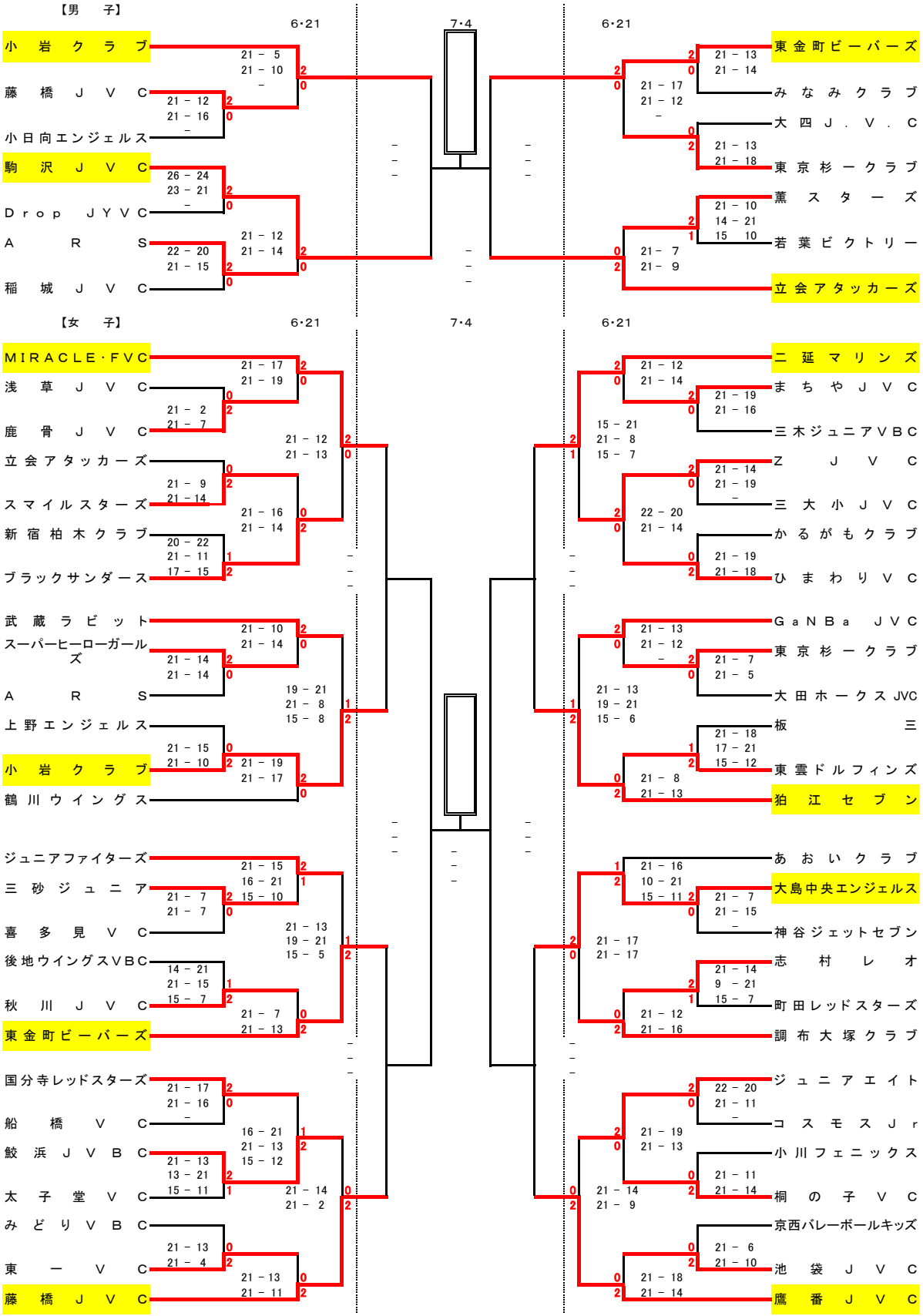ファミリーマートカップ第35回全日本バレーボール小学生大会東京都大会