第４４回全日本バレーボール小学生大会　東京都大会　組合せ

男　子

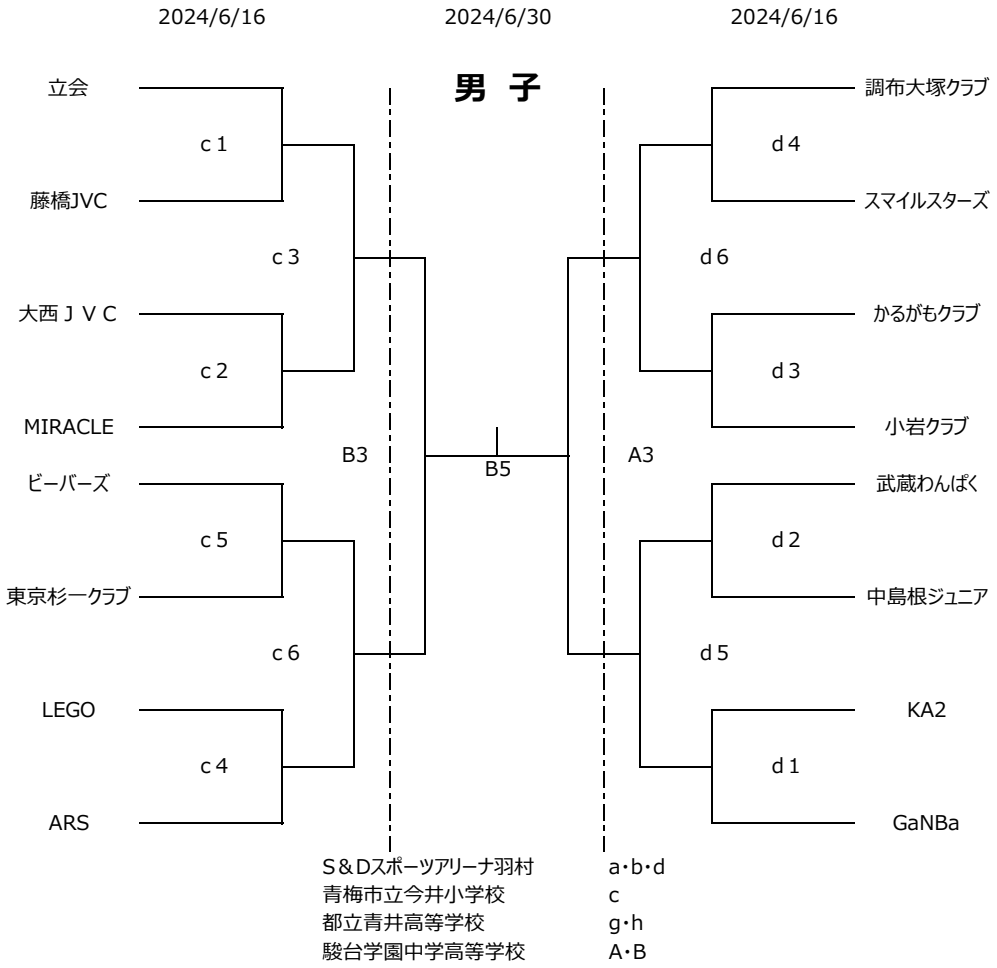
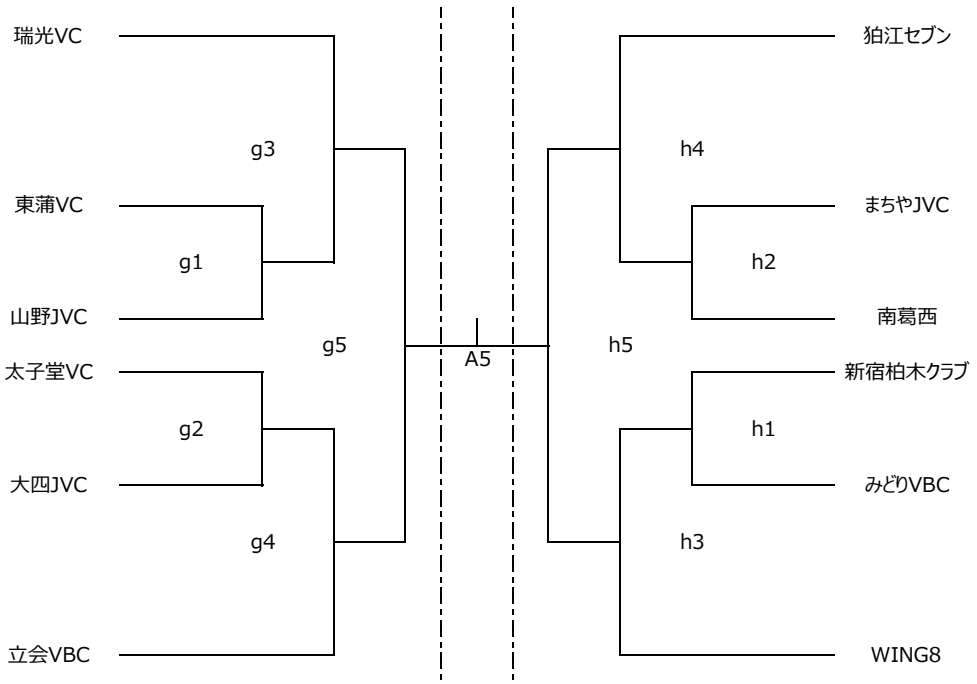
混合