スミセイVitalityカップ
JVA第４６回全日本バレーボール小学生大会東京都大会　組合せ

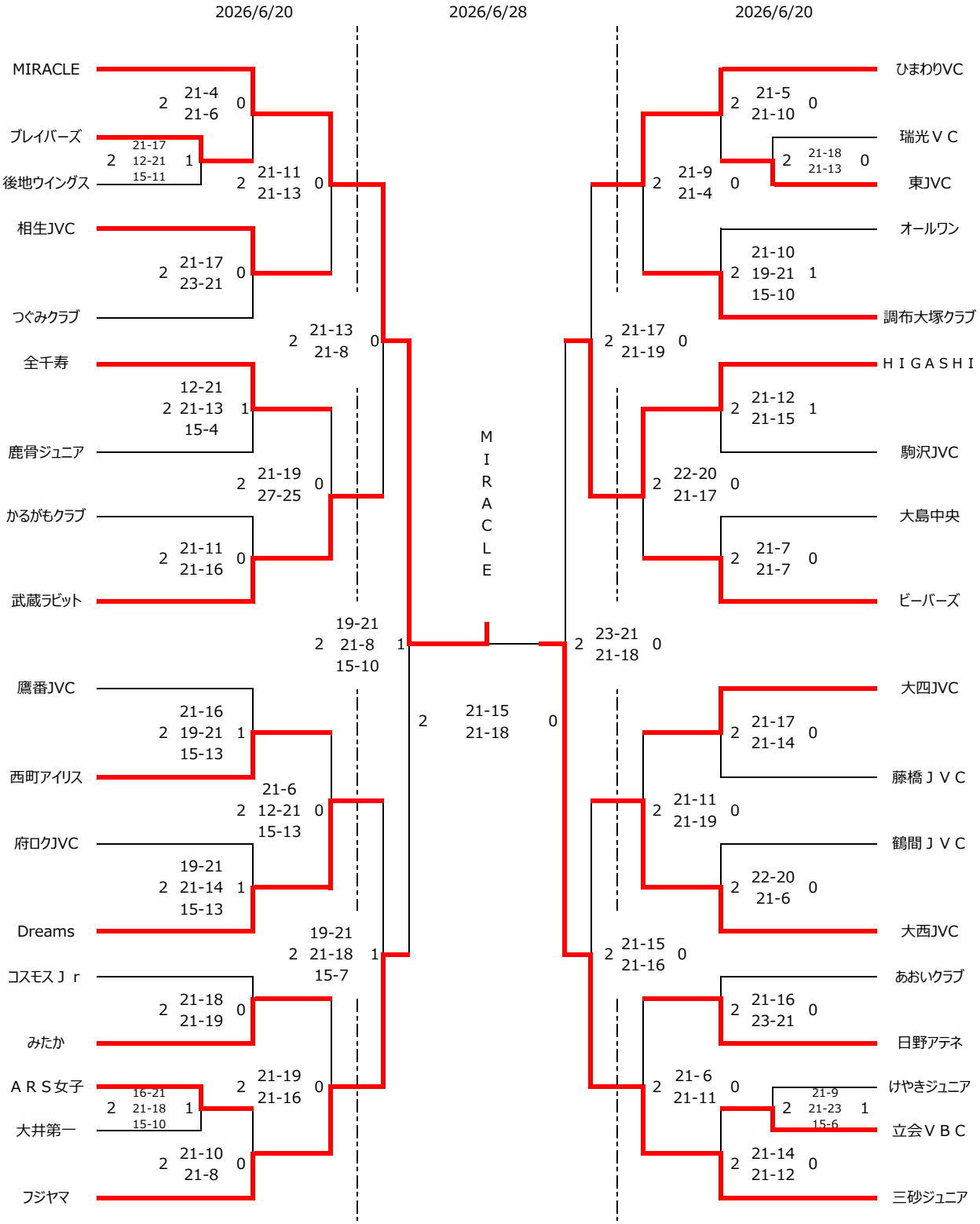

コート

武蔵野総合体育館	c
駒沢屋内球技場	d・e・f
中央区立総合スポーツセンター	A･B